Технический паспорт изделия

WTE23-2P2412

W23-2

ФОТОЭЛЕКТРИЧЕСКИЕ ДАТЧИКИ В КОМПАКТНОМ КОРПУСЕ

SICK
Sensor Intelligence.

Изображения могут отличаться от оригинала

Информация для заказа

Тип	Артикул
WTE23-2P2412	1027781

Другие варианты исполнения устройства и аксессуары ➜ www.sick.com/W23-2

Подробные технические данные

Характеристики

Принцип действия	Датчик с отражением от объекта
Принцип действия, детали	Энергетический
Размеры (Ш x В x Г)	24,6 mm x 80,6 mm x 54 mm
Форма корпуса (выход света)	Прямоугольный
Дистанция работы, макс.	50 mm ... 2.300 mm [1]
Расстояние срабатывания	30 mm ... 2.000 mm
Вид излучения	Инфракрасный свет
ИСТОЧНИК ИЗЛУЧЕНИЯ	Светодиод [2]
Размеры светового пятна (расстояние)	Ø 160 mm (2.000 mm)
Длина волны	880 nm
Настройка	Кнопка настройки

[1] Распознаваемый объект с коэффициентом отражения 90 % (относительно стандартного белого, DIN 5033).
[2] Средний срок службы: 100 000 ч при T_U = +25 °C.

Механика/электроника

Напряжение питания U_B	10 V DC ... 30 V DC [1]

[1] Предельные значения при работе в защищенной от короткого замыкания сети макс. 8 A.
[2] Не допускается превышение или занижение допуска U_V.
[3] Без нагрузки.
[4] Продолжительность сигнала при омической нагрузке.
[5] При соотношении светло/темно 1:1.
[6] A = подключения U_V с защитой от переполюсовки.
[7] C = подавление импульсных помех.
[8] D = выходы с защитой от короткого замыкания.
[9] Расчетное напряжение: 50 В пост. тока.

Остаточная пульсация	< 5 V_{ss} [2]
Потребление тока	35 mA [3]
Переключающий выход	PNP
Функция выходного сигнала	Комплементарный
Тип переключения	СВЕТЛО/ТЕМНО
Сигнальное напряжение PNP HIGH/LOW	Ок. U_V – 2,5 В/0 В
Выходной ток $I_{макс.}$	≤ 100 mA
Оценка	≤ 2,5 ms [4]
Частота переключения	200 Hz [5]
Вид подключения	Разъем M12, 4-конт.
Схемы защиты	A [6] C [7] D [8]
Класс защиты	II [9]
Вес	100 g
Материал корпуса	Пластик, ABS
Материал, оптика	Пластик, PMMA
Тип защиты	IP67
Диапазон температур при работе	–25 °C ... +60 °C
Диапазон температур при хранении	–40 °C ... +70 °C
№ файла UL	NRKH.E181493 & NRKH7.E181493

[1] Предельные значения при работе в защищенной от короткого замыкания сети макс. 8 A.
[2] Не допускается превышение или занижение допуска U_V.
[3] Без нагрузки.
[4] Продолжительность сигнала при омической нагрузке.
[5] При соотношении светло/темно 1:1.
[6] A = подключения U_V с защитой от переполюсовки.
[7] C = подавление импульсных помех.
[8] D = выходы с защитой от короткого замыкания.
[9] Расчетное напряжение: 50 В пост. тока.

Параметры техники безопасности

$MTTF_D$	1.062 лет
DC_{avg}	0 %

Классификации

ECLASS 5.0	27270903
ECLASS 5.1.4	27270903
ECLASS 6.0	27270903
ECLASS 6.2	27270903
ECLASS 7.0	27270903
ECLASS 8.0	27270903
ECLASS 8.1	27270903
ECLASS 9.0	27270903

ECLASS 10.0	27270904
ECLASS 11.0	27270904
ECLASS 12.0	27270903
ETIM 5.0	EC001821
ETIM 6.0	EC001821
ETIM 7.0	EC002719
ETIM 8.0	EC002719
UNSPSC 16.0901	39121528

Варианты настройки

Кнопка Teach-in для простого обучения

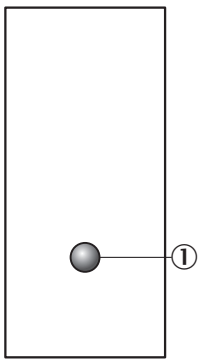

① Настройка расстояния срабатывания: одинарная кнопка Teach-in

Вид подключения

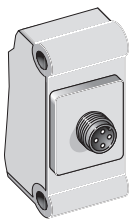

Схема соединений

Cd-083

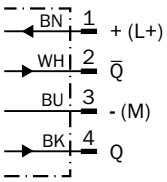

Характеристика

WTE23-2, энергетический

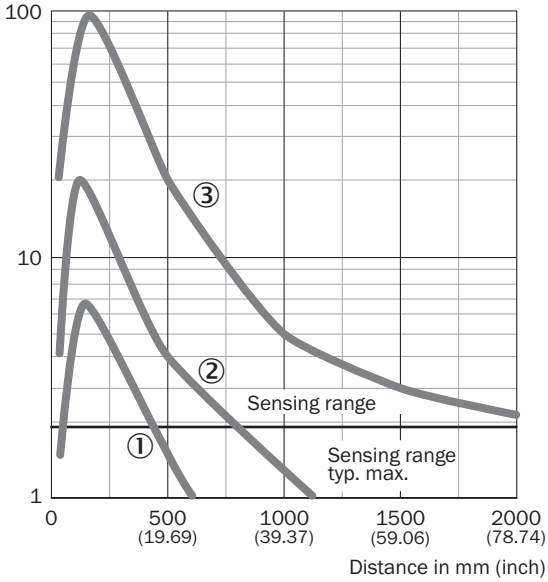

① Расстояние срабатывания на черном, коэффициент диффузного отражения 6 %
② Расстояние срабатывания на сером, коэффициент диффузного отражения 18 %
③ Расстояние срабатывания на белом, коэффициент диффузного отражения 90 %

Диаграмма расстояний срабатывания

WTE23-2, энергетический

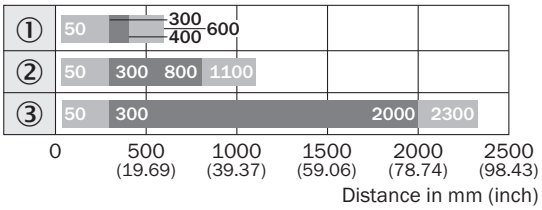

Sensing range Sensing range max.

① Расстояние срабатывания на черном, коэффициент диффузного отражения 6 %
② Расстояние срабатывания на сером, коэффициент диффузного отражения 18 %
③ Расстояние срабатывания на белом, коэффициент диффузного отражения 90 %

Габаритный чертеж (Размеры, мм)

WTE23-2, кнопка Teach-in

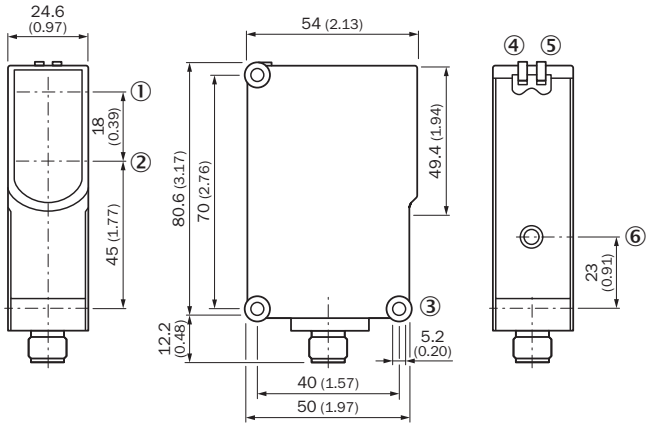

① Оптическая ось, передатчик
② Оптическая ось, приемник
③ Сквозное отверстие ø 5,2 мм
④ СД-индикатор зеленый: напряжение питания включено
⑤ СД-индикатор желтый: состояние приема света
⑥ Настройка расстояния срабатывания: одинарная кнопка Teach-in

Рекомендуемые аксессуары

Другие варианты исполнения устройства и аксессуары ➔ www.sick.com/W23-2

	Краткое описание	Тип	Артикул
Разъемы и кабели			
	• **Вид разъема, конец A:** Разъем, M12, 4-контактный, прямой • **Описание:** Без экрана • **Компоненты для подключения:** Винтовые зажимы • **Допустимое сечение провода:** ≤ 0,75 mm²	STE-1204-G	6009932
	• **Вид разъема, конец A:** Разъём "мама", M12, 4-контактный, прямой, A-кодир. • **Вид разъема, конец B:** Свободный конец провода • **Тип сигнала:** Кабель датчик/пускатель • **Кабель:** 5 m, 4 жилы, PVC • **Описание:** Кабель датчик/пускатель, без экрана • **Область применения:** Химические продукты	YF2A14-050VB3XLEAX	2096235

Может быть изменено производителем без предварительного уведомления

ОБЗОР КОМПАНИИ SICK

Компания SICK – ведущий производитель интеллектуальных датчиков и комплексных решений для промышленного применения. Уникальный спектр продукции и услуг формирует идеальную основу для надежного и эффективного управления процессами, защиты людей от несчастных случаев и предотвращения нанесения вреда окружающей среде.

Мы обладаем солидным опытом в самых разных отраслях и знаем все о ваших технологических процессах и требованиях. Поэтому, благодаря интеллектуальным датчикам, мы в состоянии предоставить именно то, что нужно нашим клиентам. В центрах прикладного применения в Европе, Азии и Северной Америке системные решения тестируются и оптимизируются под нужды заказчика. Все это делает нас надежным поставщиком и партнером по разработке.

Всеобъемлющий перечень услуг придает завершенность нашему ассортименту: SICK LifeTime Services оказывает поддержку на протяжении всего жизненного цикла оборудования и гарантирует безопасность и производительность.

Вот что для нас значит термин «Sensor Intelligence».

РЯДОМ С ВАМИ В ЛЮБОЙ ТОЧКЕ МИРА:

Контактные лица и представительства → www.sick.com